VZOROVÝ TRUBNÍ PROPUSTEK DN600

PODÉLNÝ ŘEZ A - A

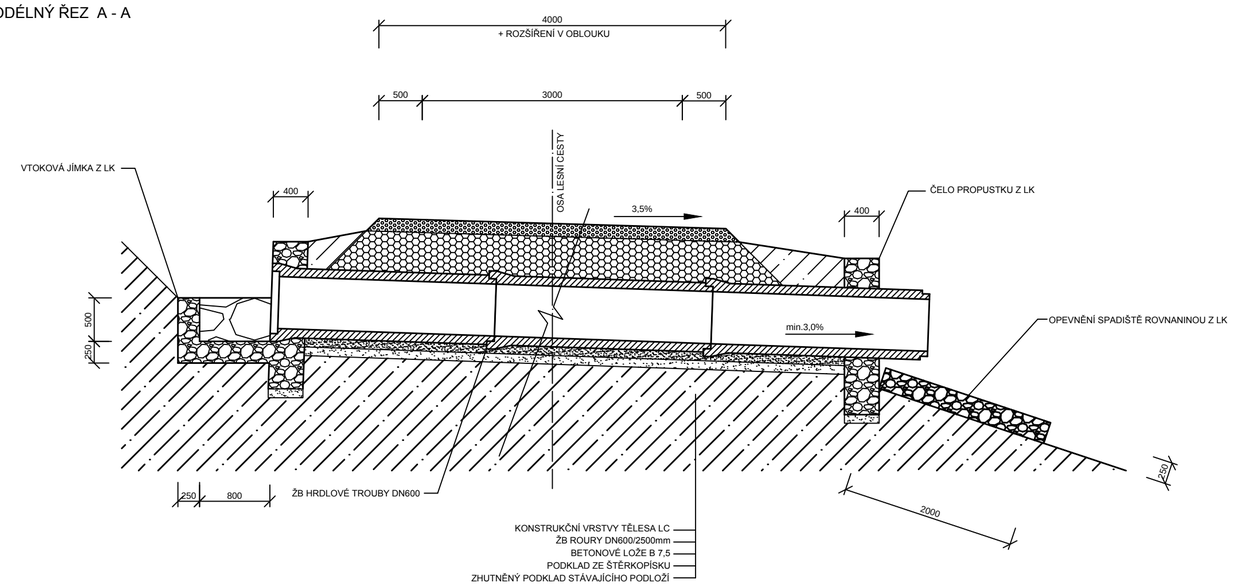

POHLED NA VÝTOKOVOU STRANU PROPUSTKU

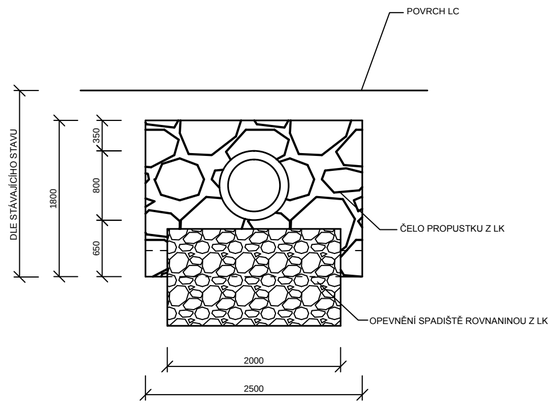

PŮDORYS

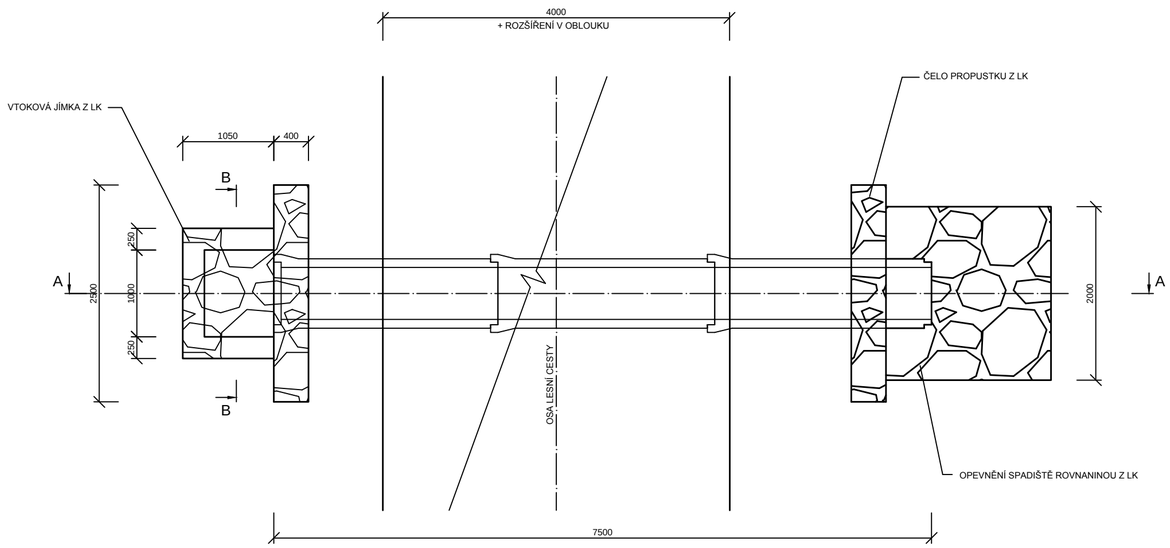

POHLED NA VTOKOVOU STRANU PROPUSTKU - ŘEZ JÍMKOU B - B

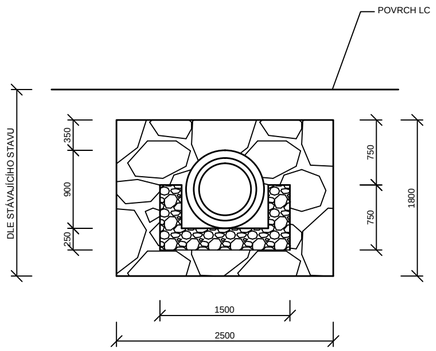

POZNÁMKA: TVAR VTOKOVÉ JÍMKY MŮŽE BÝT PŘIZPŮSOBEN KONKRÉTNÍM TERÉNNÍM PODMÍNKÁM
PŘESNÁ PODOBA OPEVNĚNÍ SPADIŠTĚ PROPUSTKŮ BUDE OVLIVNĚNA KONKRÉTNÍM TERÉNEM

Zodpovědný projektant:		Mgr. Ondřej Martiník Bynina 121, 757 01 Valašské Meziříčí IČ: 04040449 Tel.: 736 422 331	
Vypracoval:	Mgr. Ondřej Martiník		
Kontroloval:	Mgr. Ondřej Martiník		
Místo stavby:	k.ú. Poličná		
Investor:	Obec Poličná Poličná 144, 757 01 Valašské Meziříčí	Formát:	A2
		Datum:	IV/2021
Stavba:	Rekonstrukce LC U Paléska	Měřítko:	1:50
		Objekt:	-
Obsah:	Vzorový trubní propustek DN600	Číslo přílohy:	11
		Stupeň PD:	PDPS